Bedienungsanleitung

Lesen Sie vor der Inbetriebnahme der Maschine
diese Bedienungsanleitung aufmerksam durch !

WEGO – Industriesauger TX

- Inbetriebnahme
- Bedienung
- Wartung
- Zubehör

WÄRME- UND LUFTTECHNIK
WERNER GORZAWSKI GmbH & Co. KG D-73066 UHINGEN
HEINKELSTR. 2 TEL.: 07161-93362-0 FAX: 93362-22

CE-Konformitäts-Erklärung

im Sinne der Maschinenrichtlinie 2006/42/EG
und der Richtlinie 2014/30/EG

Die Bauart der Maschine

Fabrikat Wego – Industriesauger

Typbezeichnung TX 550 P Fabriknr. M19-102 Baujahr 2019

ist entwickelt, konstruiert und gefertigt in Übereinstimmung mit der EG-Richtlinie 2006/42/EG

Bei einer nicht mit uns abgestimmten Änderung der Maschine verliert diese Erklärung Ihre Gültigkeit.

Firma WEGO Werner Gorzawski GmbH & Co. KG, Heinkelstr. 2, 73066 Uhingen BRD Tel. 07161/93362-0

Einschlägige Gundlegende Sicherheits- und Gesundheitsanforderungen

Angewandte harmonisierte Normen:

UNI EN ISO 12100-2:2005 Sicherheit von Maschinen
EN 60204-1 Elektrische Ausrüstung für Industriemaschinen
2004/108/CE Elektromagnetische Vereinbarkeit

Eine Technische Dokumentation ist vollständig vorhanden.
Die zur Maschine gehörende Betriebsanleitung liegt vor

☒ in der Originalfassung

☒ in der Landessprache des Anwenders Deutsch

Uhingen, den 12.02.2019	Ralph Gorzawski	Ralph Gorzawski (Geschäftsführer)
Ort, Datum	Unterschrift	Angaben zum Unterzeichner

Inhaltsverzeichnis

Informationen 4
Einleitung 4
Identifizierung der wichtigsten Bauteile 6
Typenschild 7
Vorgesehener Gebrauch 7
Zulässige Umgebungsbedingungen 7
Geräuschpegel 8
Technische Daten 9
Informationen zur Sicherheit 10
Achtung! 10
Sicherheitsvorschriften 11
VORSICHT ! 11
Sicherheitsschilder und –symbole 13
Restrisiken 13
Angewandte Richtlinien 14
Handhabung, Auspackung und Installation 15
Handhabung 15
Auspacken 16
Installation 17
Betrieb 20
Beschreibung der Steuerungen 20
Betriebszyklus 21
Reinigung des Filters 24
Entleerung des Abfallbehälters 24
Einlegen und Einspannen von Schuttbehältern 25
Weitere Informationen 26
Allgemeine Sicherheitsvorschriften 27
Austausch des Filters 28
Austausch von Filterpatronen an der C.C.A.-Reinigungsanlage 30
H-Filter (oder Absolutfilter) 32
Sollte etwas nicht funktionieren 33
Verschrottung 34

Informationen

Einleitung

Lieber Kunde,

Wir bedanken uns bei Ihnen, dass Sie WEGO bevorzugt haben und gratulieren Ihnen, dass Sie sich für den Industriesauger der Baureihe M65 entschieden haben.
Wir haben diese Bedienungsanleitung erstellt, damit Sie die Qualität dieser Maschine voll zu schätzen wissen.
Wir empfehlen Ihnen die Bedienungsanleitung vollständig zu lesen, bevor Sie den Industriesauger das erste Mal benutzen.
Die Bedienungsanleitung enthält wichtige Informationen, Empfehlungen und Warnungen zum Gebrauch des Industriesaugers, die Ihnen helfen werden, die technischen Fähigkeiten Ihrer Maschine voll auszunutzen.
Sie müssen die Hinweise, Warnungen und Anweisungen, die mit folgenden Symbolen gekennzeichnet sind, sorgfältig lesen:

für die Sicherheit der Personen;

für die Unversehrtheit des Industriesaugers;

für den Schutz der Umwelt

Dieser Industriesauger ist derart konzipiert, dass er Staub und Schmutz aufnimmt.
Das durch die Schwerkraft angesaugte Material tendiert dazu, sich am Boden des Behälters abzusetzen, die feineren Staubpartikel in der Mischung lagern sich auf der Filteroberfläche in der Filterkammer ab.
Im der vorliegenden Bedienungsanleitung werden folgende Modelle beschrieben:

TX 300
TX 400 P
TX 400 S
TX 550 P
TX 550 S
TX 750

Der Industriesauger ist mit den folgenden Filtern ausgestattet:

- FILTER M
- TEFLONATFILTER M
- ANTISTATISCHER FILTER M
- NOMEX-FILTER
- KARTUSCHE FILTER H
- KARTUSCHE FÜR REINIGUNGSSYSTEM C.C.A.

Die vorliegende Bedienungsanleitung enthält alle Informationen, die Sie für den Gebrauch und die Wartung Ihres Industriesaugers benötigen.

Dieses spezifische Modell wurde strengen Tests unterzogen, um die maximale Zuverlässigkeit zu gewährleisten. Der ordnungsgemäße Betrieb des Industriesaugers und seine Lebensdauer hängen von der korrekten Wartung und dem sorgfältigen Gebrauch ab.

Die vorliegende Bedienungsanleitung ist integraler Bestandteil des Industriesaugers und muss diesen bis zur Entsorgung immer begleiten.

Im Falle von Verlust oder Beschädigung muss eine Kopie der Bedienungsanleitung bei WEGO angefordert werden.

Die in dieser Bedienungsanleitung enthaltenen technischen Informationen sind Eigentum von WEGO und müssen als vertraulich behandelt werden.

Die vollständige oder teilweise Vervielfältigung der grafischen Darstellungen, der Texte und der Abbildungen ist gesetzlich verboten.

Einige Abbildungen der Details in dieser Bedienungsanleitung können von denen Ihres Industriesaugers abweichen, da es möglich ist, dass einige Komponenten für eine bessere Veranschaulichung entfernt wurden.

Die in dieser Bedienungsanleitung behandelten Themen sind diejenigen, die ausdrücklich von der Maschinenrichtlinie 2006/14/42/EG gefordert werden und die technischen Daten stammen aus der technischen Dokumentation, die bei WEGO archiviert ist.

In Bezug auf die Richtlinie 1907/2006/EG (REACH) erklärt WEGO, dass ihre Produkte keine in der Candidate List angeführten Substanzen, so genannte besonders besorgniserregend Stoffe- SVHC, d.h. Substances of Very High Concern - enthalten.

Die vorliegende Bedienungsanleitung muss an einem Ort aufbewahrt werden, der den Bedienern und dem Wartungspersonal des Industriesaugers zugänglich ist.

Identifizierung der wichtigsten Bauteile

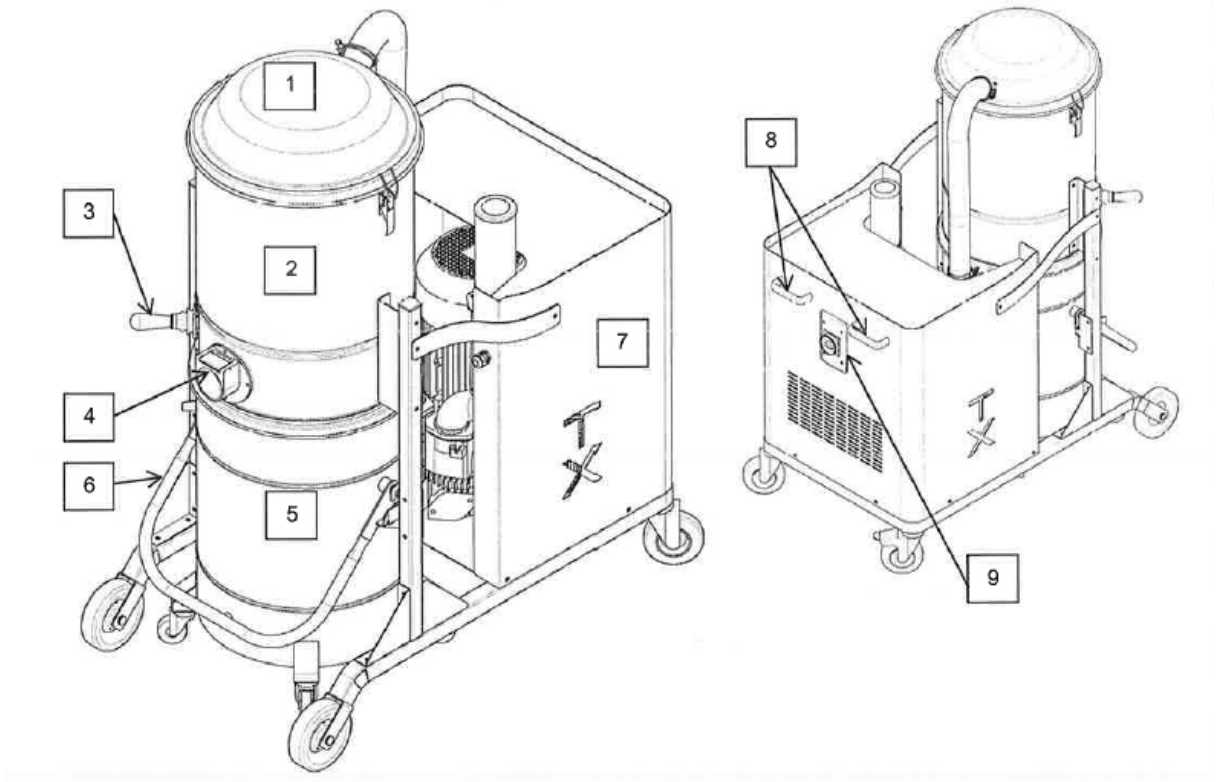

1. Saugkappe
2. Filterkammer
3. Hebel zur Filterreinigung
4. Saugdüse
5. Schmutzsammelbehälter
6. Behältergreifer
7. Haube Pumpendeckel
8. Griffe zur Handhabung des Industriesaugers
9. I/O-Schalter

Typenschild

Für jegliche Kommunikation mit dem Hersteller oder Händler müssen immer die am Typenschild des Industriesaugers angeführten Daten angegeben werden.

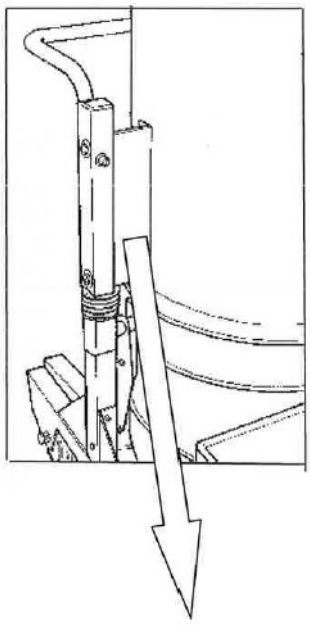

Vorgesehener Gebrauch

Dieses Saugermodell wurde ausschließlich zum professionellen industriellen Absaugen von nicht entflammbaren und ungiftigen, trockenen Stäuben geplant, gebaut und gesichert. Wenn er den entsprechenden Filter und Schwimmer besitzt, kann der Industriesauger für die Ansaugung von nicht entflammbaren und nicht korrosiven Flüssigkeiten verwendet werden. Eine anderweitige Verwendung muss als **UNSACHGEMÄSS** eingestuft werden.

Zulässige Umgebungsbedingungen

Um einen ordnungsgemäßen Betrieb zu gewährleisten, muss der Industriesauger bei einer Umgebungstemperatur zwischen 5°C und 45°C, einer maximalen Feuchtigkeit von 70% und vor Witterungseinflüssen (Regen, Hagel, Schnee, Nebel, Schwebstoffe usw.) geschützt, positioniert werden. Die Arbeitsumgebung muss sauber, ausreichend beleuchtet und frei von explosionsfähiger oder Atmosphäre mit Gefahr von Deflagration sein.

Geräuschpegel

Phonometrische Tests, die an diesen spezifischen Industriesauger-Modellen durchgeführt wurden, zeigen einen Schalldruckpegel von

TX 300	74 dB(A)
TX 400 P TX 400 S TX 550 P TX 550 S	76 dB(A)
TX 750	79 dB(A)

<u>Achtung!</u>
Bei Schalldruckpegeln über 85 dB (A) müssen gefährdete Arbeiter durch spezielle persönliche Schutzausrüstungen (PSA) geschützt werden, wie z. B. homologierter individueller Gehörschutz.

Unter diesen Bedingungen ist es notwendig, den Arbeitnehmern Schulung und Informationen über die Risiken der Lärmbelastung zur Verfügung zu stellen.

Technische Daten

	U.M.	TX 300	TX 400 P	TX 400 S	TX 550 P	TX 550 S	TX 750
Gewicht*	[Kg]	130	140		155		190
Gesamtabmessungen**	[mm]	1100x650x1400					
Spannung / Frequenz	[V]- [Hz]	400 - 50/60					
Leistung	[kW] -HP]	3 - 4	4 - 5,5		5,5 - 7,5		7,5 - 10
Maximaler Unterdruck	[mBar]	320	300	520	330	550	390
Luftdurchsatz	[m^3/h]	420	530	330	530	330	550
Oberfläche Filter M	[m^2]	3,8					
Oberfläche Filter H (wo vorgesehen)	[m^2]	2,8					
Oberfläche Kartusche C.C.A. (wo vorgesehen)	[m^2]	10					
Geräuschentwicklung	[dB-A]	74	76				79
Fassungsvermögen des Behälters	[L]	100					

Informationen zur Sicherheit

Der Sicherheitsbeauftragte ist dazu verpflichtet, die Arbeitnehmer über die Risiken bei der Verwendung des Industriesaugers zu informieren und zu schulen, damit diese in der Lage sind, die eigene Sicherheit und die Dritter sicherzustellen.

Die Nichteinhaltung der grundlegenden Sicherheitsvorschriften oder -Anweisungen kann zu Unfällen während des Gebrauchs, der Wartung und der Reparatur des Industriesaugers führen. Ein Unfall kann oft vermieden werden, wenn gefährliche Gefahrensituationen vor dessen Auftreten erkannt werden. Hierfür ist eine angemessene Schulung die Grundvoraussetzung.

WEGO kann nicht für Unfälle oder Schäden verantwortlich gemacht werden, die auf die Verwendung des Industriesaugers durch nicht entsprechend geschultes Personal oder durch unsachgemäßen Gebrauch, sowie auf die auch nur teilweise Nichteinhaltung der Unfallschutzvorschriften und der Verfahren, die in diesem Handbuch angeführt sind, zurückzuführen sind.

Die Sicherheitsvorschriften und -Anweisungen sind in dieser Bedienungsanleitung und am Produkt selbst angegeben. Werden diese Gefahrenhinweise nicht beachtet, laufen der Bediener selbst und Dritte Gefahr, ernste Verletzungen davonzutragen.

Die Sicherheitshinweise werden durch folgende Symbole hervorgehoben

Achtung!
Werden diese Hinweise nicht beachtet, kann der Bediener verletzt werden.

Achtung!
Werden diese Hinweise nicht beachtet, kann der Industriesauger beschädigt werden.

Achtung!
Werden diese Hinweise nicht beachtet, kann es zu Umweltschäden kommen.

WEGO plant und produziert die Geräte und deren Zubehör sorgfältig und identifiziert und kompensiert alle möglichen Risiken, die im Zusammenhang mit ihrer Verwendung stehen. Wenn Werkzeuge, Verfahren, Arbeitsmethoden oder Arbeitstechniken verwendet werden, die nicht ausdrücklich von WEGO vorgesehen sind, muss im Voraus sichergestellt werden, dass für den Bediener selbst und für Dritte keine Gefahr besteht. In diesen Fällen ist WEGO von der Haftung ausgeschlossen.

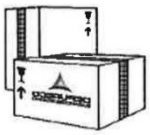

Verwenden Sie ausschließlich Original-Ersatzteile

Das Unternehmen lehnt jegliche Verantwortung für den Gebrauch von Ersatzteilen, die keine Original-Ersatzteile sind, ab.

Sicherheitsvorschriften

<u>Achtung!</u>
Die folgenden Anweisungen spielen eine wichtige Rolle, um Sie vor allen Gefahren zu schützen, die bei der Verwendung des Industriesaugers entstehen können. Jedoch müssen sie in Kombination mit der Kompetenz und dem gesunden Menschenverstand des Bedieners im Rahmen einer angemessenen Prävention gegen Verletzungen verstanden werden. In jedem Abschnitt werden weitere spezifische Sicherheitsvorschriften für die verschiedenen Vorgänge aufgeführt

VORSICHT !

- Dieser Industriesauger muss von entsprechend geschulten Erwachsenen verwendet werden.
- Der hier beschriebene Sauger eignet sich für einen industriellen Gebrauch, wie zum Beispiel in Fabriken, Lagern und Werkstätten.
- Der Industriesauger muss an ein Stromnetz mit einer funktionierenden Erdung angeschlossen werden.
- Der Sauger muss immer durch die entsprechende Sperre auf dem Drehrad während der Vorgänge der Ansaugung blockiert werden.
- Dieser Industriesauger ist nicht für den Einsatz in korrosiven oder explosionsgefährdeten Umgebungen vorgesehen.
- Der Industriesauger muss von Fremdmaterial, wie Schmutz, Ö1, Werkzeugen und anderen Gegenständen, die das Gerät beschädigen und Verletzungen verursachen könnten, freigehalten werden.
- Die Verwendung von brennbaren oder toxischen Lösungsmitteln zur Reinigung, wie Benzin, Benzol, Äther und Alkohol, muss vermieden werden.
- Der längere Kontakt mit Lösungsmitteln und das Aufsaugen ihrer Dämpfe ist zu vermeiden.
- Der Einsatz in der Nähe von offenen Flammen oder Wärmequellen ist zu vermeiden. Es muss für eine geeignete Belüftung gesorgt werden.
- Der Industriesauger darf niemals ohne Filter verwendet werden.
- Es dürfen keine brennenden Zigarettenstummel aufgesaugt werden, da sich der Filter entzünden könnte.

- Es dürfen kein Benzin bzw. entflammbare Flüssigkeiten im Allgemeinen aufgesaugt werden.

- Es muss sichergestellt werden, dass alle Abdeckungen und Schutzvorrichtungen an ihrem Platz sind und dass die Sicherheitseinrichtungen vorhanden und funktionstüchtig sind.

- Den Sauger nicht auf unebenen oder geneigten Flächen verwenden.

- Es darf keine lose oder baumelnde Kleidung wie Krawatten, Schals oder zerrissene Kleidung getragen werden, da diese sich verfangen oder vom Industriesauger aufgesaugt werden können.

- Der Schmutzsammelbehälter darf nicht geöffnet werden, wenn der Industriesauger in Betrieb ist.

- Niemals die Hände während der Phase der Befestigung zwischen dem Abfallbehälter und dem Sauger einführen. Den Behälter immer über den entsprechenden Hebel und unter Verwendung beider Hände verriegeln.

- Niemals den Sauger durch Ziehen am Netzkabelverstellen.

- Verlängerungskabel, Steckverbindungsvorrichtungen und Adapter sind nicht zulässig

- Die Verwendung des Industriesaugers auf Trägermaschinen ist nicht zugelassen.

- Es ist verboten, auf den Industriesauger zu steigen

- Keine Stromleitungen, Schalter, Knöpfe usw. mit nassen Händen anfassen.

- Die Integrität des Stromkabels muss regelmäßig überprüft werden.

- Während der Verwendung des Industriesaugers können einige Komponenten 116°C erreichen, z.B.: Motoklemmleiste, Motorgehäuse.

- Während der Wiederherstellung der ursprünglichen Betriebsbedingungen muss das Bedienpersonal am Ende des Betriebsverfahrens sicherstellen, dass die normalen betrieblichen Sicherheitsbedingungen des Industriesaugers wiederhergestellt wurden.

- Insbesondere die Sicherheitseinrichtungen und die Schutzabdeckungen, die bei dieser Arbeit betroffen waren.

- Wenn der Kunde ein Gerät am Industriesauger installiert, das nicht von WEGO geliefert wurde, muss er sicherstellen, dass die von der Maschinenrichtlinie 2006/14/21/EG geforderten Sicherheitsbedingungen eingehalten werden. Jedenfalls haftet WEGO nicht für eventuelle Folgen, die auf den Gebrauch dieser Geräte zurückzuführen sind.

- Strukturelle Schäden, Änderungen, Veränderungen oder unsachgemäße Reparaturen können die Sicherheitsbedingungen des Industriesaugers ändern, wodurch die vorliegende Zertifizierung annulliert wird. Ferner ist in diesen Fällen die Haftung seitens WEGO ausgeschlossen.

- Die vorliegende Bedienungsanleitung muss immer für eine Konsultation hinsichtlich des vorgesehenen Betriebszyklus oder, um jegliche Art von Zweifel auszuräumen, griffbereit sein. Sollte das Handbuch verloren gehen oder beschädigt werden, muss eine Kopie bei WEGO angefordert werden.

Sicherheitsschilder und –symbole

Auf dem Industriesauger und auf der Verpackung befinden sich Schilder mit Sicherheitssymbolen und /oder -Hinweisen. Auf diesen Seiten werden der genaue Gefahrenort und die Art der Gefahr angegeben.

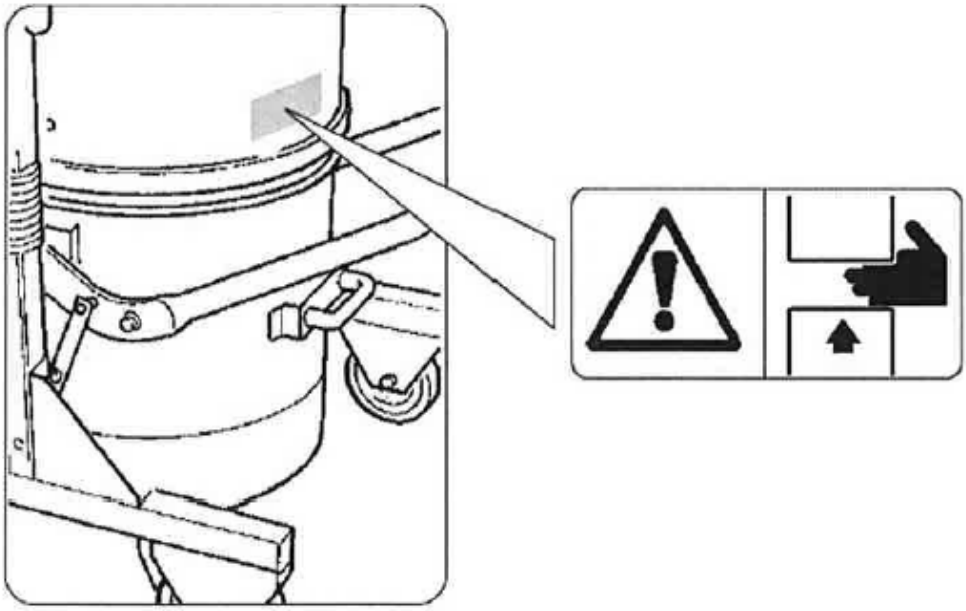

Restrisiken

Die von WEGO durchgeführte sorgfältige Risikoanalyse (in den technischen Unterlagen archiviert), hat die Beseitigung der meisten, mit der Verwendung des Industriesaugers verbundenen Risiken ermöglicht.
WEGO weist darauf hin, dass die in diesem Handbuch enthaltenen Anweisungen, Verfahren und Hinweise, sowie die geltenden Sicherheitsvorschriften genauestens eingehalten werden müssen. Ferner weist WEGO darauf hin, dass die vorgesehenen Schutzausrüstungen für den Industriesauger und den Bediener verwendet werden müssen.

Hinsichtlich dessen, können die am Industriesauger und / oder an seinen Komponenten vorhandenen Restrisiken folgende sein:

Stromschlagrisiko während der Wartung, da unter Spannung gearbeitet werden muss.
Gemäß Art. 80-87 des gesetzesvertretenden Dekrets 81/08 - Art. von 80 bis 87 - ist es verboten, Arbeiten an spannungsführenden Geräten ausgenommen der im benannten Dekret vorgesehenen Ausnahmen auszuführen.

Risiko eines unsachgemäßen Gebrauchs in Gegenwart von flüssigen, deflagrierenden und brennbaren Substanzen
Der Industriesauger darf nicht in Umgebungen verwendet werden, die flüssige Substanzen enthalten, die bei Raumtemperatur verdampfen können oder wo brennbarer Staub und Gase vorhanden sind.

Gefahr beim Gebrauch in feuchten Umgebungen
Beachten Sie die in diesem Handbuch in Kapitel 1.5,,Zu|ässige Umgebungsbedingungen" angegebenen Grenzwerte.

Risiko der Quetschung der oberen Gliedmaßen während der Phase des Einsetzens des Abfallbehälters unterhalb dem Industriesauger.
Auf dem Industriesauger befindet sich ein Sicherheitssymbol, das auf dieses Risiko hinweist. Das Risiko kann durch die Blockierung des Behälters unter dem Sauger mittels des entsprechenden.

Gefahr einer falschen Interpretation der Sicherheitssymbole
Mit Bezug auf die Risikoanalyse und die Risikoerkennung hat WEGO Gefahrenschilder am Industriesauger installiert, die der Richtlinie für grafische Symbole entsprechen.
Wenn diese Schilder abgenutzt oder beschädigt und somit nicht mehr lesbar sind, muss der Benutzer unverzüglich für deren Austausch sorgen.

Achtung!
Es ist absolut verboten die Sicherheitsschilder vom Industriesauger und / oder von den Komponenten und der Verpackung zu entfernen.
Wenn dieses Verbot nicht eingehalten wird, übernimmt WEGO nicht die Haftung für die Sicherheit des Industriesaugers.

Angewandte Richtlinien

Beim Industriesauger, der in dieser Bedienungsanleitung beschrieben ist, finden folgende Richtlinien Anwendung:

- 2006/42/EG Maschinenrichtlinie
- 2014/30/EG Richtlinie zur elektromagnetischen Verträglichkeit
- 2011/65/EU - ROHS - Richtlinie zur Beschränkung der Verwendung bestimmter gefährlicher
  Stoffe in Elektro- und Elektronikgeräten

Die regulatorischen Hinweise, einschließlich der verbindlichen Anforderungen, werden im System des Qualitäts- und Umweltmanagements verwaltet und sind bei WEGO archiviert.

Handhabung, Auspacken und Installation

Handhabung

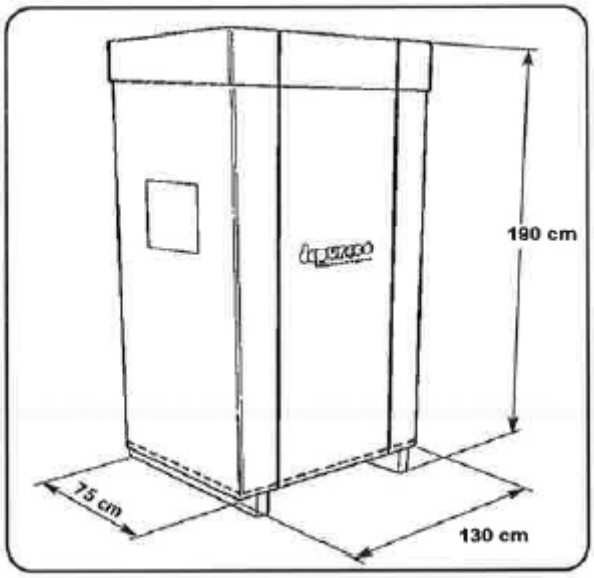

Das Heben und anschließende Bewegen des Industriesaugers darf ausschließlich mit einem Gabelstapler ausgeführt werden, der in der Lage ist, das Gewicht des Gerätes zu tragen.

Wenn der Industriesauger mit einem Gabelstapler transportiert wird, muss er 200 mm vom Boden angehoben und die Gabeln müssen nach hinten geneigt werden.
Beim Heben der Lasten muss auf die Höhe der Umgebung, in der gearbeitet wird, achtgegeben werden.
Vor dem Bewegen muss sichergestellt werden, dass der Fahrweg frei von Hindernissen ist und dass sich keine beweglichen Teile auf der Verpackung befinden.
Für das Heben und die Handhabung finden die geltenden Unfallverhütungsvorschriften und die normalen Fahranweisungen für Gabelstapler Anwendung.

Auspacken

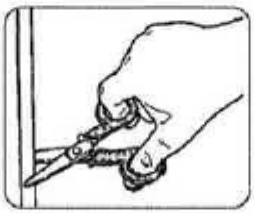

- Die beiden Befestigungsbänder der Verpackung abschneiden und entfernen.

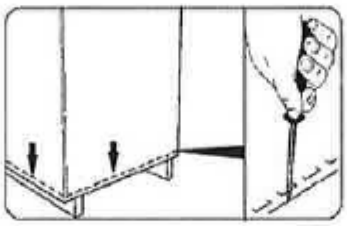

- Mit Hilfe eines Schraubenziehers die Punkte, mit denen die Verpackung aus Karton an der Palette befestigt ist, entfernen.

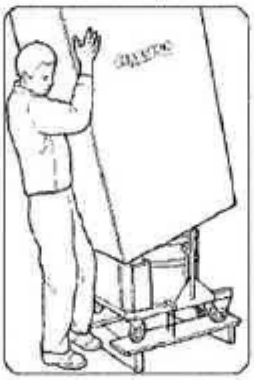

- Den Karton vollständig entfernen

Lösen und entfernen Sie von beiden Seiten die Schrauben und die Befestigungsklammern

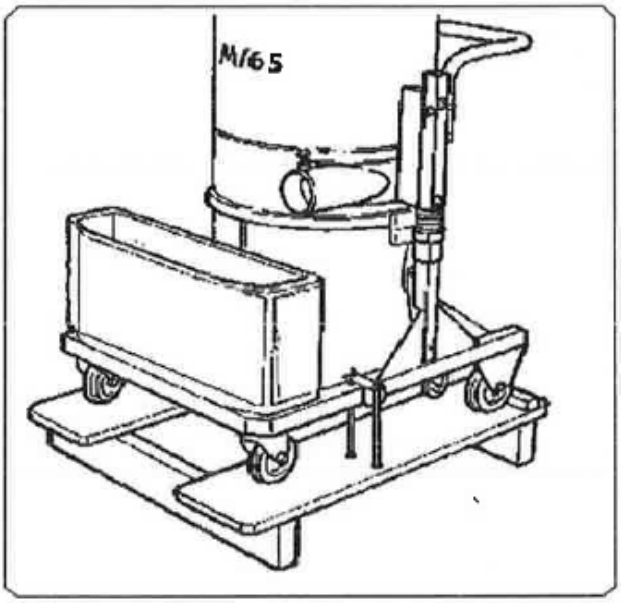

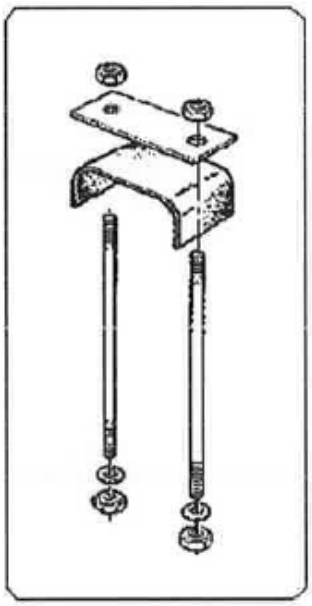

Installation

Warnhinweis!
Vor der Installation des Industriesaugers muss eine sorgfältige Sichtprüfung durchgeführt werden, um eventuelle Transportschäden zu erkennen.

Sollten eine oder mehrere Komponenten beschädigt sein, darf die Installation nicht fortgeführt werden.
Ferner muss WEGO über die festgestellten Schäden informiert werden und es sind Maßnahmen mit derselben zu vereinbaren.
Auf dem Sauger ist bereits ein Saugfilter montiert, der ausschließlich die Ansaugung von Stäuben oder trockenen Abfällen erlaubt.
Für die Ansaugung von Flüssigkeiten muss bei WEGO das entsprechende Schwimmerventil, das die Ansaugung bei halbvollem Behälter blockiert, und der bezügliche Filter angefordert werden. Nehmen Sie für weitere Informationen Kontakt mit dem Kundendienst (oder WEGO) auf.
Den Knopf (A) erheben und den Schlauch mit dem Anschlussstück in den entsprechenden Saugstutzen einstecken und den Knopf loslassen.

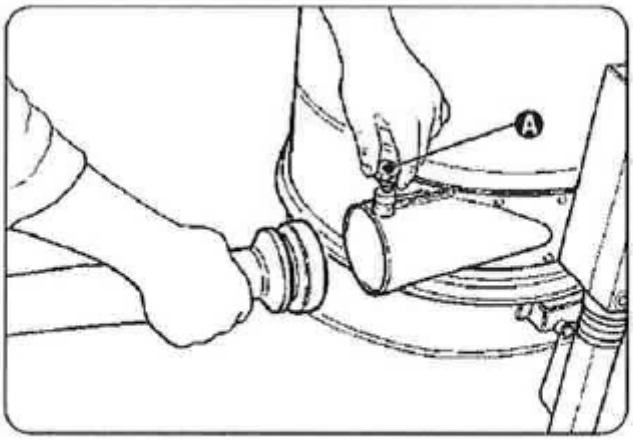

- Auf dem entgegengesetzten Teil des Schlauchs das gewünschte Zubehör für den Typ von Ansaugung einsetzen

Anmerkung: Der Schlauch mit den bezüglichen Anschlussstücken und dem Zubehör für die Ansaugung sind nicht in der STANDARD-Ausstattung inbegriffen.

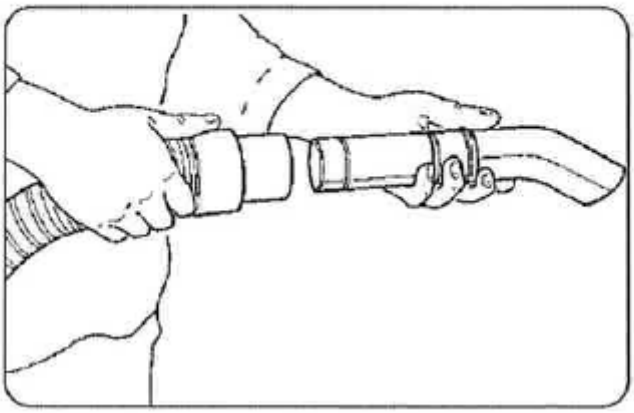

Der nachstehend beschriebene Vorgang muss von einem Elektriker ausgeführt werden.
Es muss sichergestellt werden, dass die elektrischen Versorgungsleitungen der am Typenschild angegebenen Spannung und Frequenz entsprechen und dass eine funktionstüchtige Erdungsanlage vorhanden ist.

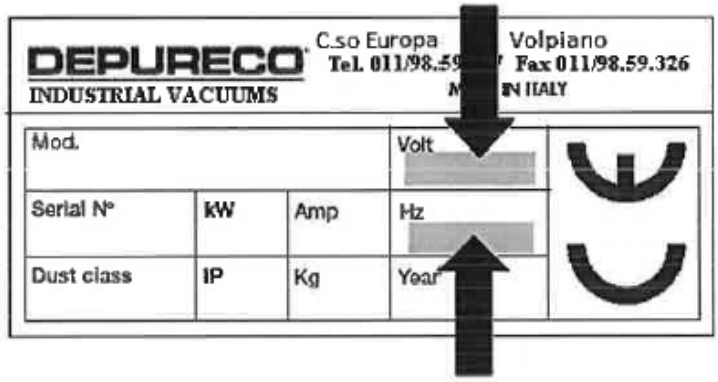

Die Steckdose zur Versorgung des Industriesaugers muss mit einem Leistungstrennschalter geschützt werden, der den EG-Vorschriften entspricht. Zum Schluss muss der Stecker (in der Standardlieferung enthalten) in die Steckdose gesteckt werden.

Betrieb

Beschreibung der Steuerungen

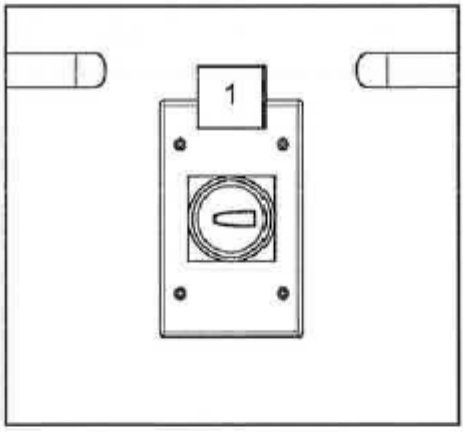

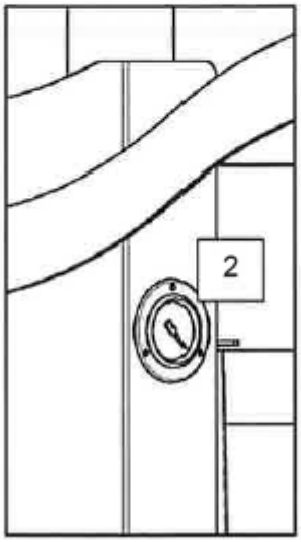

1. I/O-Schalter: START/STOPP INDUSTRIESAUGER
2. Unterdruckmesser

Achtung!
Der Industriesauger darf nur von autorisiertem Personal, das die vorliegenden Betriebs- und Wartungsanweisungen gelesen hat, verwendet werden.
Der Benutzer des Geräts und der Wartungstechniker, die die zugelassenen Eingriffe am Industriesauger vornehmen, müssen laut den einschlägigen Gesetzen zur Sicherheit am Arbeitsplatz entsprechend eingeschult, informiert und ausgebildet werden. Ferner müssen bei den verschiedenen Arbeiten die vorgesehenen persönlichen Schutzausrüstungen (PSA), wie zum Beispiel Arbeitsschuhe, Handschuhe, Schutzbrille, Schutzmaske usw., getragen werden. Der Benutzer muss die geltenden Bestimmungen für das aufgesaugte Material und dessen Entsorgung beachten.

Betriebszyklus

Sicherstellen, dass das Versorgungskabel nicht beschädigt und in einem perfekten Zustand ist.

Achtung!
Vor dem Einstecken des Steckers muss sichergestellt werden, dass die Spannung der Versorgungsleitung der am Typenschild des Industriesaugers angegebenen Spannung entspricht.

- Sicherstellen, dass der Stecker ordnungsgemäß in die Steckdose gesteckt wurde.

- Sicherstellen, dass der Schlauch ordnungsgemäß am entsprechenden Saugstutzen befestigt und blockiert ist.

- Sicherstellen dass der Abfallsammelbehälter ordnungsgemäß vorhanden und am Sauger blockiert ist.

- Den Industriesauger mithilfe des Feststellers, der sich auf der Drehrolle befindet, blockieren, siehe Abbildung.

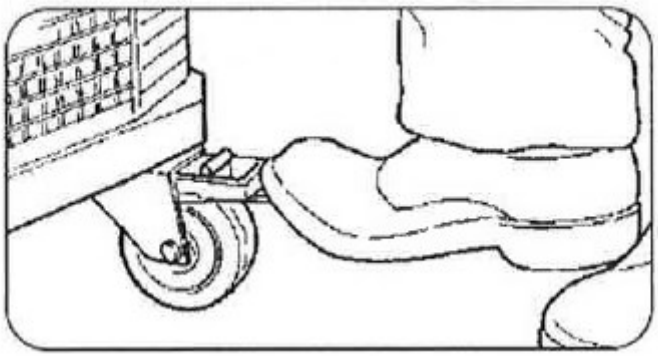

- Das Schlauchende mit dem ausgewählten Saugzubehör festhalten.
- Die Taste (2) drücken und mit der Ansaugung beginnen.
  Für eine höhere Saugleistung ist es möglich, den zweiten Motor durch Druck der Taste (3) und den dritten Motor durch Druck der Taste (4) zu aktivieren
- Um den Sauger abzuschalten, ist es erforderlich, die vorhergehend aktivierten Tasten zu drücken.
- Nach Ende der Arbeit den Industriesauger von der Steckdose abtrennen

Das Schlauchende mit dem ausgewählten Saugzubehör festhalten.
Um den Abluftventilator in Betrieb zu nehmen, den Schalter {1} START/STOPP INDUSTRIESAUGER auf "I" stellen, um die Ansaugung zu stoppen, den Schalter {1) auf "O" drehen.
Falls die Maschine nach dem Drehen des Schalters (1) auf "I" nicht saugt, sondern bläst, bedeutet dies, dass die Phasen der Stromversorgung des Steckers falsch sind.
Um die Phasen der Stromversorgung zurückzusetzen, drehen Sie den Schalter (1)auf ,,O", ziehen Sie den Stecker aus der Steckdose, stecken Sie einen Schraubendreher in den entsprechenden Schlitz im
Inneren des Netzsteckers und vertauschen Sie zwei Pole mit einer Drehung von 180.

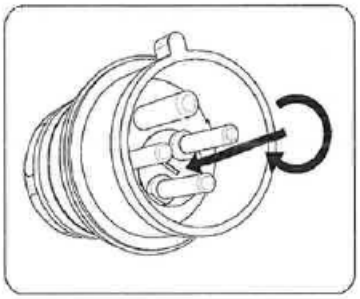

Für eine weitere Prüfung der korrekten Funktion des Industriesaugers ist neben der Prüfung der effektiven Saugleistung darauf zu achten, dass die Drehrichtung der Pumpe wie die in der folgenden Abbildung ist

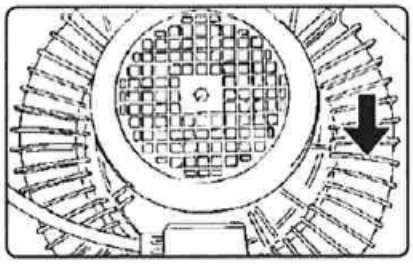

Warnhinweis!
Bevor der Industriesauger wieder in Betrieb genommen wird, muss sichergestellt werden, dass die Pumpe vollständig gestoppt hat.

Um den Industriesauger zu handhaben, verwenden Sie die speziellen Griffe auf der Rückseite der Maschine.

Auf der Haube des Industriesaugers befindet sich ein Unterdruckmesser, der das Vakuumniveau im Inneren des Industriesaugers anzeigt. Der Unterdruckmesser irrformiert den Bediener über den Zustand des Filters: Der Anstieg des Unterdrucks zeigt die zunehmende Verstopfung des Filters an, mit der Folge einer Verringerung der Saugleistung. Wenn der Unterdruckmesser den in der folgenden Tabelle angegebenen Wert anzeigt, bedeutet dies, dass der Filter verstopft ist. Um zu den optimalen Werten zurückzukehren, reinigen Sie den Filter.

Warnhinweis!
Während des Saugvorgangs darf der Schlauch nicht aufgewickelt oder geknickt werden.

Modell	Wert verstopfter Filter	
TX 300	-0,40 bar	-40 kPa
TX 400 P	-0,36 bar	-36 kPa
TX 400 S	-0,13 bar	-13 kPa
TX 550 P	-0,41 bar	-41 kPa
TX 550 S	-0,21 bar	-21 kPa
TX 750	-0,25 bar	-25 kPa

Warnhinweis!
Verwenden Sie den Industriesauger nicht, wenn der Filter verstopft ist

Reinigung des Filters

Gehen Sie wie folgt vor, um den Filter zu reinigen:

- Den Industriesauger ausschalten
- Warten Sie ab, bis die Pumpe vollständig zum Stillstand gekommen ist
- Den Hebel energisch anheben und absenken {Detail Nr. 3, Kapitel 1.1}, um den Innenfilter zu schütteln

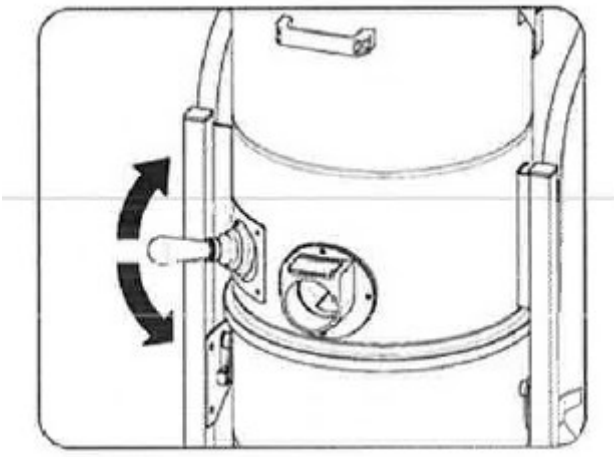

Entleerung des Abfallbehälters

Je nach Art des angesaugten Materials und der Menge sollte der Auffangbehälter regelmäßig überprüft werden, um eine Überflutung zu vermeiden
Um den Behälter zu entleeren, ist wie folgt vorzugehen:

- Die Maschine ausschalten
- den Industriesauger mit dem Hebel am Schwenkrad blockieren
- den Behälter entriegeln, indem der mitgelieferte Griff angehoben wird

Um die Entleerung des Behälters zu erleichtern, kann der spezielle Griff am Boden des Behälters verwendet werden

Achtung!
Quetschgefahr für die unteren Gliedmaßen!
Niemals die Hände während der Befestigung des Behälters zwischen dem Behälter und dem Sauger einführen

Verwenden Sie den Industriesauger nie ohne den Schmutzbehälter

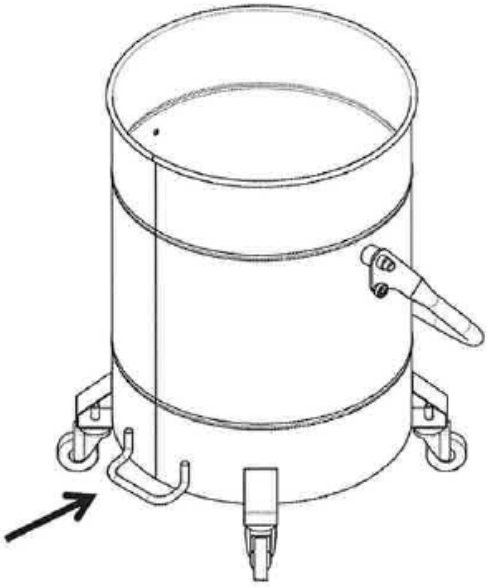

Einlegen und Einspannen von Schuttbehältern

Gehen Sie wie folgt vor, um den Behälter einzusetzen und zu sichern:

- wie bereits erwähnt, den Industriesauger mit dem Hebel am Schwenkrad blockieren
- den Behälter unterhalb der Filterkammer durch Absenken des speziellen Griffs verriegeln und sich vergewissern, dass er richtig verriegelt ist.

Weitere Informationen

In diesem Abschnitt werden die Steuer- und Wartungvorgänge beschrieben, die für den reibungslosen Betrieb des Industriestaubsaugers ausschlaggebend sind.

Die maximale Zuverlässigkeit des Industriesaugers und minimale Wartungskosten sind das Ergebnis eines geplanten Inspektions- und Wartungsprogramms, das gewissenhaft über die gesamte Lebensdauer des Industriesaugers selbst durchgeführt wird.
Die festgelegten Wartungsintervalle müssen genau eingehalten werden. Die Wartungseingriffe hängen vom entsprechenden Produktionszyklus des Industriesaugers ab.

Es dürfen nur Werkzeuge in einwandfreiem Zustand, die speziell für den jeweiligen Eingriff hergestellt wurden, verwendet werden; Die Verwendung von ungeeigneten oder unzureichenden Werkzeugen kann schwere Schäden verursachen.

Jeder andere Eingriff zur Beseitigung von Defekten oder Betriebsstörungen muss vom Hersteller ausdrücklich genehmigt werden.
In diesem Fall sind Kenndaten des Industriesaugers immer anzugeben – siehe Kapitel 1.4 des vorliegenden Handbuchs.

Bei größeren Reparaturen sollten Sie sich an Ihren Fachhändler wenden, dessen erfahrenes Personal (hinsichtlich der Technologie des Produkts) immer verfügbar ist und schnell eingreifen kann.

Für die Wartung durch den Benutzer ist es notwendig, den Industriesauger zu demontieren, zu reinigen und die Wartung auszuführen, falls dies möglich ist. Dabei sollten keine Gefahren für das Wartungspersonal und Dritte entstehen. Geeignete Vorsorgemaßnahmen umfassen Dekontamination vor der Demontage, die Maßnahmen für eine lokale gefilterte Zwangsbelüftung im Raum in dem das Gerät demontiert wird, die Reinigung des Wartungsbereiches und geeignete persönlicher Schutzausrüstung.

Im Falle des Industriesaugers der Klasse M muss der Außenbereich des Geräts, bevor man dieses außerhalb des Gefahrenbereichs bringt und um die Staubdispersion zu vermeiden:
- Mit der Methode der Staubansaugung - unter Verwendung eines Saugers mit der gleichen oder höheren Einstufung - dekontaminiert werden.
- Mit einem feuchten Tuch abgewischt und
- Mit Mitteln zur Versiegelung behandelt werden.

Der Hersteller oder eine qualifizierte Person müssen mindestens einmal alle drei Monate (oder häufiger je nach Betriebszyklus und Einsatzbedingungen) die Filter überprüfen. Währenddessen müssen sie auf eventuelle Schäden, muss die Dichtheit der Luftanlage und die korrekte Funktionsweise der Kontrollvorrichtungen überprüft werden.

Im Falle von Wartungs- oder Reparaturarbeiten müssen alle kontaminierten Gegenstände, die nicht zufriedenstellend gereinigt werden können, in wasserdichter Säcken verstaut und entsprechend den geltenden Vorschriften entsorgt werden.

Allgemeine Sicherheitsvorschriften

Wartungsarbeiten müssen von Technikern ausgeführt werden, die in folgenden Bereichen geschult und spezialisiert sind:

- Mechanische Wartung
- Elektrische Wartung

Es ist Aufgabe des Verantwortlichen für die Sicherheit, dass die genannten Personen die entsprechende Professionalität und Kompetenz aufweisen.

Vor Beginn jeglichen Wartungseingriffs muss der Verantwortliche für die Sicherheit:

- Unbefugte Personen aus dem Arbeitsbereich entfernen.

- Sicherstellen, dass das notwendige Werkzeug dem Wartungspersonal zur Verfügung steht und in einem guten Zustand ist.
- Sicherstellen, dass das Wartungspersonal mit der notwendigen individuellen Schutzeinrichtung /Handschuhe, Schutzbrille, Arbeitsschuhe, Schutzmaske, usw.) für den jeweiligen Eingriff ausgestattet ist.
- Sicherstellen, dass das Wartungspersonal die Anweisungen gelesen hat und die Funktionsweise des Industriesaugers und seiner Komponenten kennt.
- Prüfen, dass eine ausreichende Beleuchtung vorhanden ist und ggf.24 Volt Lampen zur Verfügung stellen.

Vor Beginn eines Wartungseingriffs muss der Wartungstechniker:

- Alle elektrischen Versorgungseinheiten trennen und den Industriesauger sicher verriegeln und die Verbindung der Druckluft abtrennen.

Nach Abschluss der Wartung und vor der erneuten Inbetriebnahme muss das Wartungspersonal die Funktionalität der Sicherheitseinrichtungen und die Integrität der Schutzeinrichtungen überprüfen. Arbeiten an den Motoren oder anderen elektrischen Komponenten dürfen nur von entsprechend geschulten Elektriker, die vom Sicherheitsverantwortlichen autorisiert wurden, durchgeführt werden.

Vor jeder Arbeitsschicht

Prüfen, dass das Versorgungskabel und der Stecker nicht beschädigt sind: Bei Verschleiß muss es umgehend durch ein Kabel des gleichen Typs (Informationen erhalten Sie bei DEPURECO) ersetzt werden.
Dieser Vorgang darf nur von einem Elektriker ausgeführt werden,
Die Integrität der Sicherheitssymbole (Piktogramme) am Industriesauger prüfen.
Sicherstellen, dass der Abfallsammelbehälter leer ist und korrekt unterhalb des Saugers befestigt wurde.
Die korrekte Funktionsweise des Filters über das Vakuummeter prüfen. Die Unversehrtheit des Saugschlauchs und der zu verwendenden Zubehörteile prüfen.

Austausch des Filters

Achtung!
Es muss die entsprechende PSA (Schutzmaske gegen Staub, Latexhandschuhe, Schutzbrille, usw.) getragen werden.

Zum Austausch des Filters folgendermaßen vorgehen:

- Den Industriesauger ausschalten, indem der Hauptschalter auf "**O**" gestellt wird
- Den Industriesauger von der Steckdose abtrennen
- Trennen Sie die C.C.A.-Reinigungsanlage (wo vorgesehen) von der Stromversorgung (durch Trennen des entsprechenden Steckers) und vom Druckluftnetz.
- Den Behälter entfernen
- Von der Unterseite der Filterkammer den Clip lösen und den Käfigbefestigungsstift vom Filterrüttlerhebel schieben

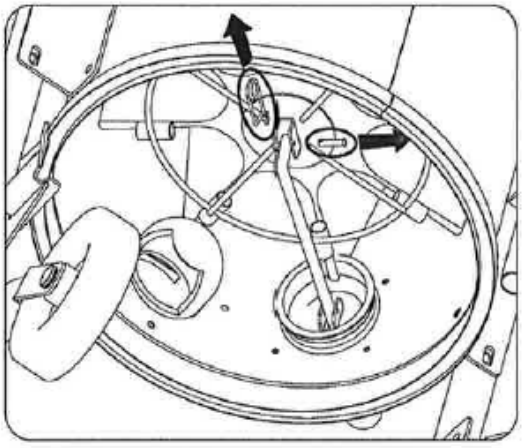

- Entriegeln Sie die beiden Verriegelungshaken auf beiden Seiten

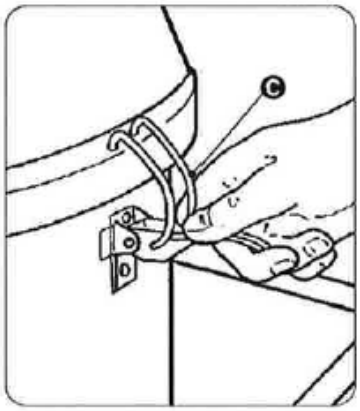

- Trennen Sie den Saugschlauch von der Saughaube ab, indem Sie die Schlauchschelle lösen
- Die Haube entfernen
- Entfernen Sie den H-Filter und/oder die C.C.A.-Reinigungsanlage (wo vorgesehen)
- Den Filter entfernen und ihn auf einer Werkbank ablegen
- Die Befestigungsklammer (H) lösen, den Filter von seiner Halterung entfernen und mit der Schere die unteren Bänder, die ihn am Schüttelkäfig blockieren, durchschneiden

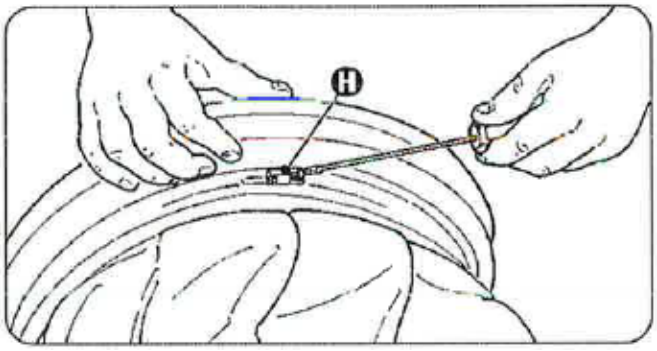

Den Filter entfernen und in eine Plastiktüte geben. Die Tüte schließen und gemäß dem abgesaugten Material laut den geltenden Vorschriften entsorgen

Um den Filter erneut einzubauen, ist umgekehrt vorzugehen:

- Den neuen Filter in den Stützring einsetzen und ihn mit der Befestigungsschelle (H) verriegeln
- den Filter am Käfig befestigen, indem die speziellen Bänder an der Unterseite verknotet werden
- den Filter komplett mit Ring und Käfig in die Filterkammer einsetzen und dabei besonders auf die Ausrichtung des Käfigs mit dem Schüttelfilterhebel achten
- das Ende des Hebels in seinen Sitz am unteren Ende des Käfigs einfügen und den Befestigungsclip einsetzen
- den H-Filter und/oder die C.C.A.-Reinigungsanlage {wo vorgesehen} über dem Filter positionieren
- die Saughaube des Industriesaugers aufsetzen, das Saugrohr in die Haube stecken und die spezielle Befestigungsschelle festziehen. Anschließend den Deckel mit den entsprechenden Haken verriegeln
- Die C.C.A.-Reinigungsanlage an das Druckluftnetz und an die Stromversorgung anschließen (Anschluss des entsprechenden Steckers)
- den Schmutzsammelbehälter unterhalb der Filterkammer verschließen
- den Industriesauger an die Steckdose anschließen
- Den Industrieschalter einschalten und seinen ordnungsgemäßen Betrieb sicherstellen.

Austausch von Filterpatronen an der C.C.A.-Reinigungsanlage

Um die Filterpatronen aus der C.C.A.-Reinigungsanlage auszutauschen, ist wie folgt vorzugehen:

- Den Industriesauger ausschalten, indem der Hauptschalter auf "O" gestellt wird
- Den Industriesauger von der Steckdose abtrennen
- Die C.C.A.-Reinigungsanlage von der Stromversorgung (durch Ziehen des entsprechenden Steckers) und vom Druckluftnetz trennen
- Die Saugleitung von der Saughaube trennen, indem die spezielle Befestigungsschelle gelöst wird
- Die Haube entfernen
- Die entsprechenden Verschlusshaken lösen und die Haube des Industriesaugers anheben
- H-Filter entriegeln und anheben {wo vorgesehen)
- Die C.C.A.-Reinigungsanlage von den speziellen Verschlusshaken lösen und sie von einer zweiten Person aus der Filterkammer heben lassen, sie auf den Kopf drehen und auf einer Werkbank ablegen
- Die Befestigungsmuttern vom Boden der Kartuschen entfernen und lösen
- Die Filterkartuschen entfernen und ersetzen

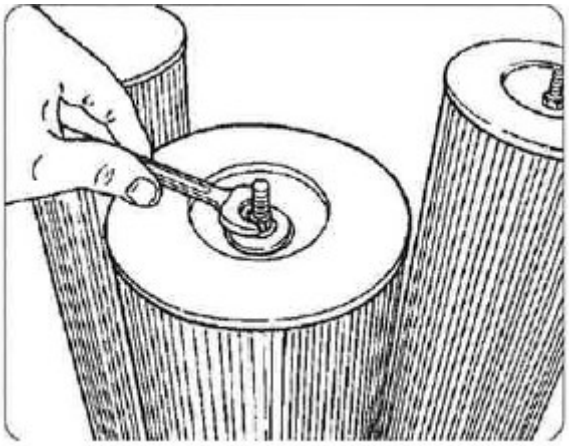

Den Filter entfernen und in eine Plastiktüte geben. Die Tüte schließen und gemäß dem abgesaugten Material laut den geltenden Vorschriften entsorgen.

Zum Wiedereinbau der Filterkartuschen umgekehrt vorgehen:

- Die neuen Kartuschen einsetzen und die Befestigungsmuttern festziehen
- Mithilfe einer zweiten Person die C.C.A. auf die Filterkammer legen und mit den speziellen Befestigungshaken blockieren
- den H-Filter positionieren (wo vorgesehen) und ihn mit den entsprechenden Befestigungshaken sichern
- die Saughaube des Industriesaugers aufsetzen, das Saugrohr in die Haube stecken und die spezielle Befestigungsschelle festziehen. Dann die Haube mit den entsprechenden Befestigungshaken sichern
- Die C.C.A.-Reinigungsanlage an das Druckluftnetz und an die Stromversorgung anschließen (Anschluss des entsprechenden Steckers)
- Den Industriesäuger an die Steckdose anschließen
- Den Industriesauger einschalten, indem der Hauptschalter auf "1" gestellt wird und prüfen, ob er ordnungsgemäß funktioniert.

H-Filter (oder Absolutfilter)

Der H-Filter (Absolut-Fo-Filter) ermöglicht es, nahezu 100% des abgesaugten Staubes zurückzuhalten. Der mit diesem Filtertyp ausgestattete Industriesauger muss regelmäßig auf seine Filterleistung überprüft werden.

Achtung!
Beim Austausch des H-Filters die entsprechende PSA (Staubmaske, Schutzbrille, Latexhandschuhe, usw.) tragen

Zum Austausch des Filters folgendermaßen vorgehen:

- Den Industriesauger ausschalten, indem der Hauptschalter auf "**O**" gestellt wird
- Den Industriesauger von der Steckdose abtrennen
- Trennen Sie den Saugschlauch von der Saughaube ab, indem Sie die Schlauchschelle lösen
- Die Haube entfernen
- Den H-Filter entfernen, indem er auf eine Werkbank gelegt wird. Dann die Filterbefestigungsschraube (A) herausdrehen

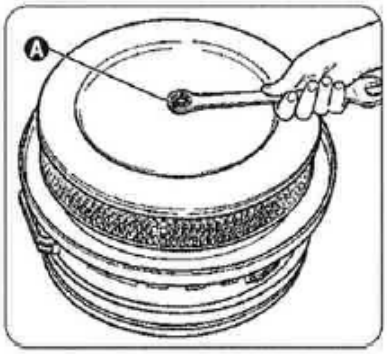

Den Filter entfernen und in eine Plastiktüte geben. Die Tüte schließen und gemäß dem abgesaugten Material **laut den geltenden Vorschriften** entsorgen.

- Den neuen Filter einsetzen und ihn mit der zuvor entfernten Schraube (A) auf das Halteband schrauben
- Den H-Filter an der Filterkammer wieder einsetzen und ihn mit den entsprechenden Verschlusshaken sichern
- die Saughaube des Industriesaugers aufsetzen, das Saugrohr in die Haube stecken und die spezielle Befestigungsschelle festziehen. Anschließend den Deckel mit den entsprechenden Haken verriegeln
- Den Industriesauger an die Steckdose anschließen
- Den Industriesauger einschalten, indem der Hauptschalter auf "I" gestellt wird und prüfen, ob er ordnungsgemäß funktioniert.

Sollte etwas nicht funktionieren

ERFASSTE STÖRUNG	MÖGLICHE URSACHE
Der Industriesauger schaltet sich nicht ein	- Keine Stromversorgung vorhanden Schalter
	- Schutzschalter ausgelöst
Unregelmäßige Absaugung	- Verstopfte Filter
	- Absaugrohr verstopft
Motor macht Geräusche	- Pimpe defekt

Verschrottung

Um Umweltschäden im Falle einer Verschrottung zu vermeiden, müssen alle Komponenten des Industriesaugers entsprechend in geeigneten Abfallsammelstellen und gemäß der geltenden Vorschriften - für Italien gesetzesvertretendes Dekret 152/2006 einschließlich Änderungen und Ergänzungen - Entsorgt werden.
Vor der Verschrottung des Industriesaugers müssen die Bauteile aus Kunststoff oder Gummi vom elektrischen Material getrennt werden.

Ordnungsgemäße Entsorgung des Produktes (Elektro- und Elektronikschrott)
Die elektrischen und elektronischen Bauteile des Produktes müssen gemäß dem gesetzesvertretenden Dekret 151/2005 einschließlich Änderungen und Ergänzungen entsorgt werden. (Richtlinie 2002/96/EG Elektro- und Elektronikschrott)

Die Bauteile des Industriesaugers aus Kunststoff, Aluminium und Stahl können recyclt werden. Hierzu müssen sie in entsprechende Abfallsammelstellen gebracht werden.

Im Zweifelsfall nicht interpretieren! Rufen Sie sofort Ihren Händler an!