Ventilatortypen JK-60MTD – JK-90MTD

Die direkt gekuppelten Zentrifugalventilatoren der Typen JK-60MTD – JK-90MTD wurden für den Transport von Reinluft entwickelt.

Der Ventilator ist mit rückwärts gekrümmten Schaufelblättern und aerodynamischem Einlass ausgestattet.

Die Laufräder wurden statisch und dynamisch ausgewuchtet.

Max. Betriebstemperatur: 60°C

Die Abmessungen (D) für den Einlass beziehen sich auf die Außenmaße und er wird standardmäßig mit Flansch ausgeliefert.

Die spezifischen Abmessungen für den Ein- und Ausgangsflansch sind unter „Flansche“ zu finden.

Der Ventilator ist verfügbar in Funkenstreifschutzausführung mit Edelstahleinlass und explosionsgeschütztem (Eex-)Motor.

Die folgenden Seiten enthalten die technischen Daten der einzelnen Ventilatortypen.

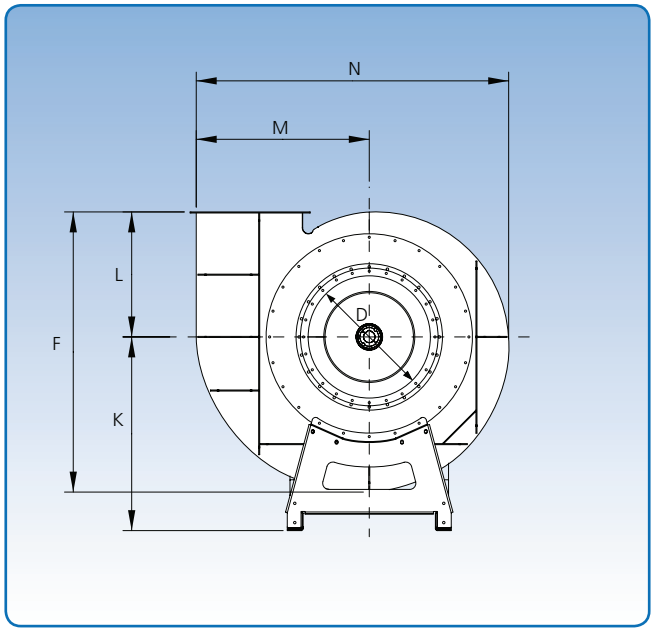

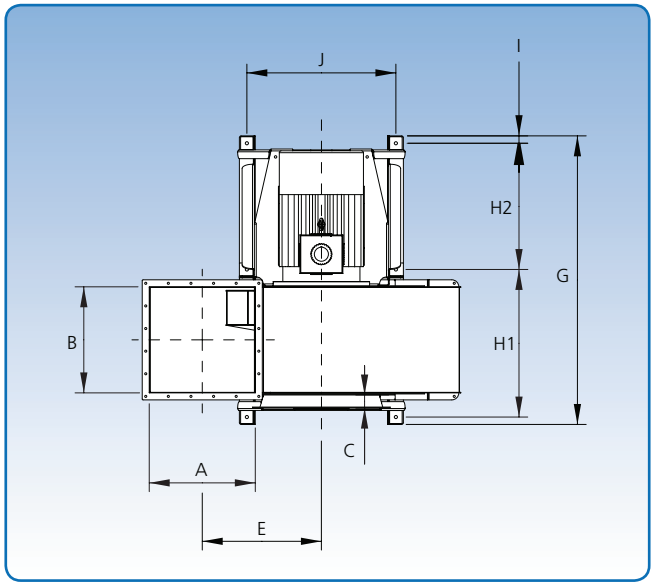

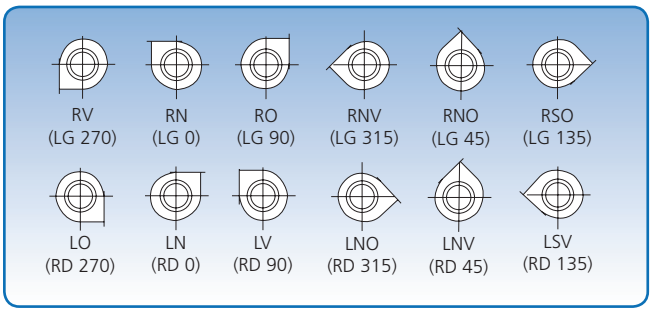

6 Einbaulagen. Die Darstellungen der Einbaulage beziehen sich auf die Einlassseite.

Abmessungen

Typ	A mm	B mm	C mm	D mm	E mm	F mm	G mm	H1 mm	H2 mm	I mm	J mm	K mm	L mm	M mm	N mm	Gewicht ohne Motor kg
JK-60MTD	505	505	75	600	655	1515	1481	742	655	42	850	1032	685	906	1659	444
JK-70MTD	605	605	75	700	680	1598	1646	842	720	42	850	1105	713	979	1773	491
JK-80MTD	705	705	75	800	711	1691	1821	942	795	42	1000	1188	744	1062	1901	564
JK-90MTD	805	805	75	900	718	1762	1990	1071	832	44	1264	1264	771	1120	1994	807

Wego Wärme- und Lufttechnik, Werner Gorzawski GmbH & Co.KG, Heinkelstraße 2, 73066 Uhingen, Tel. 07161/93362-0, Fax 07161/93362-22, info@wego.de, www.wego.de

Ventilatortyp JK-90MTD
Technische Daten

Motor: IP 55

Ausgeliefert mit folgenden Motoren:

50 Hz	60 Hz	amp.	Gewicht des Motors kg
90 kW (101 PS)	110 kW (150 PS)	155,0	672
1475 min^{-1}	1770 min^{-1}		

Max. Drehzahl:

Standard Laufrad: 1.770 min^{-1}.

Betriebsbereich:

Luftmenge: 8.000 - 76.000 m³/St.

Druck: 190 - 550 mmWS

Stromversorgung:

3 × 400 V.

Konstruktion:

B3/B5 - Motor mit Fußbefestigung und Flansch.

Laufrad:

Schaufelblattanzahl, Standard: 8 Stck.

Durchmesser: ø1171 mm
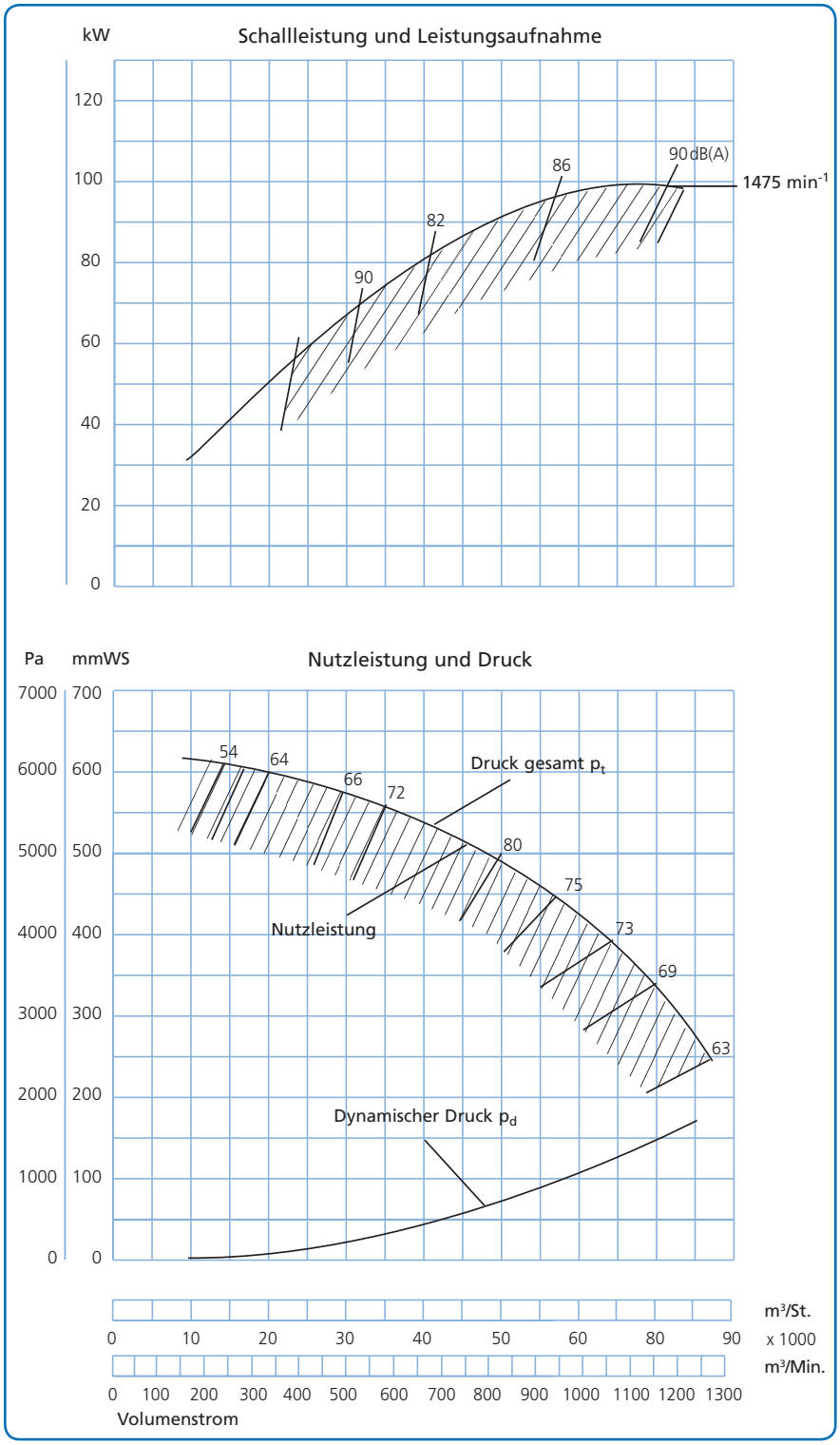
Höhe: 454 mm