05.10.16

Schleuse Typ B-S/B-EXS

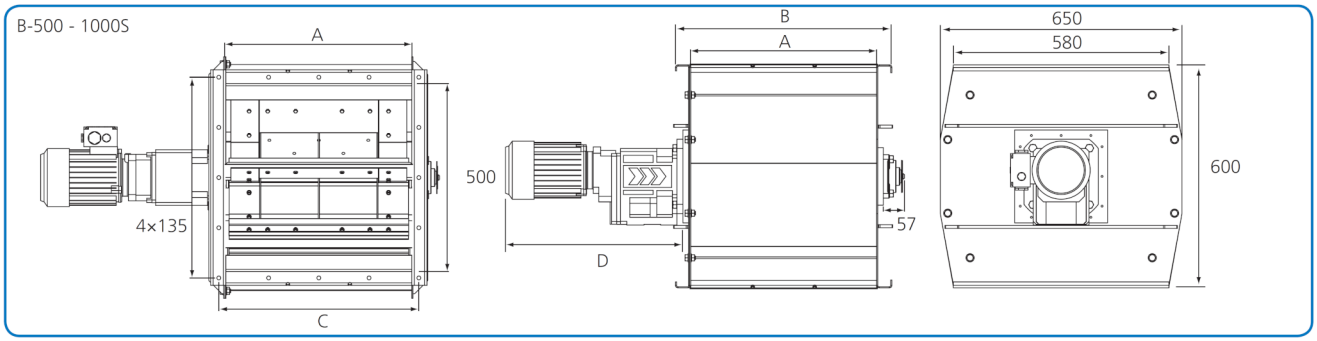

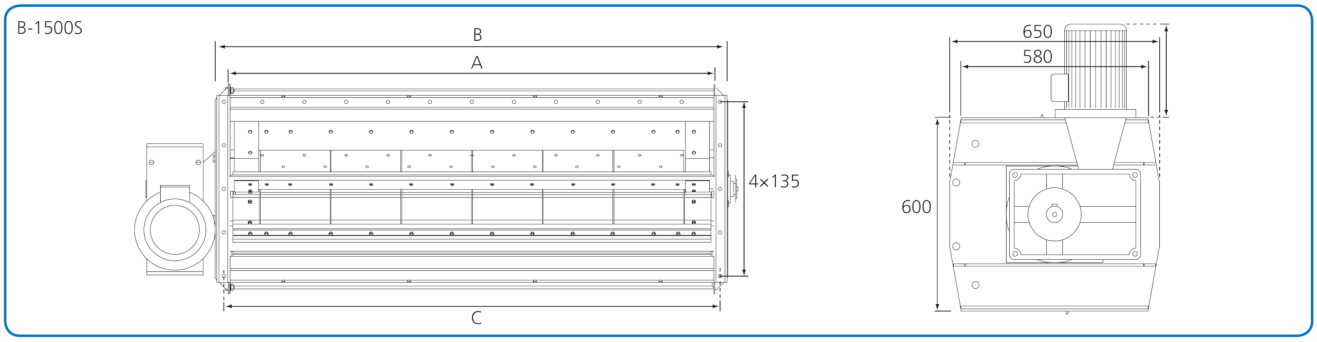

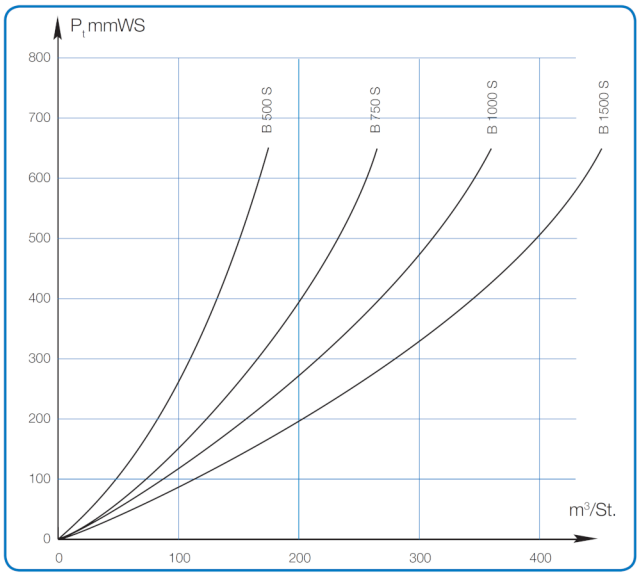

Das Diagramm gibt den Verlust durch die Schleuse abhängig von den Druckverhältnissen an.

Die Rotorschleusen Typ B-S/B-EXS sind mit einem 8-Kammer-Rotor mit verschleißfesten Gummiplatten ausgestattet, angeschraubt an den Plattenprofilen der Rotorwelle.

Der Rotor ist mit Filzring vom Rotorgehäuse getrennt. Die Welle ist in einem Lager aufgehängt und direkt an den Getriebemotor gekuppelt.

Der Rotor ist aus 2 mm Stahlblech gefertigt und kann mit einer Reihe von verschiedenen Gummiblättern geliefert werden, z.B.:

- Neopren-Gummiblätter für eine Maximaltemperatur bis 80°C und eine Minimaltemperatur bis -40°C.
- Silikon-Gummiblätter für eine Maximaltemperatur bis 250°C und eine Minimaltemperatur bis -60°C

Rotationsüberwachung

Geliefert wird standardmäßig vorbereitet auf die Montage einer Rotationsüberwachung.

Die B-S Schleuse ist für die Kategorie 2D ATEX-geprüft.

Die B-EXS Schleuse ist für die Kategorie 1D Sicherheitssystem ATEX-geprüft, siehe Seite 52 bezügl. der EXS-Steuerung.

Abmessungen					
Typ	A mm	B mm	D mm	C mm	Gewicht kg
B-500S	500	580	525	4 × 135	140
B-750S	750	830	525	5 × 158	185
B-1000S	1000	1080	610	8 × 130	260
B-1500S	1500	1580	296	12 × 130	480
B-500EXS	500	580	525	4 × 135	140
B-750EXS	750	830	525	5 × 158	185
B-1000EXS	1000	1080	610	8 × 130	260

Abmessungen				
Typ	Motorleistung kW	Ampere-Verbrauch bei 400 V	min^{-1}	Kapazität bei 50% Füllgrad m³/St.
B-500S	0,75	1,82	16	60
B-750S	0,75	1,82	16	90
B-1000S	1,10	2,50	16	120
B-1500S	2,20	4,85	16	180